LBG®

LIAIGRE
USINAGE DE PRÉCISION

ARBALETES FIELD

et accessoires

CATALOGUE 2023

Ecole de tir / ufolep

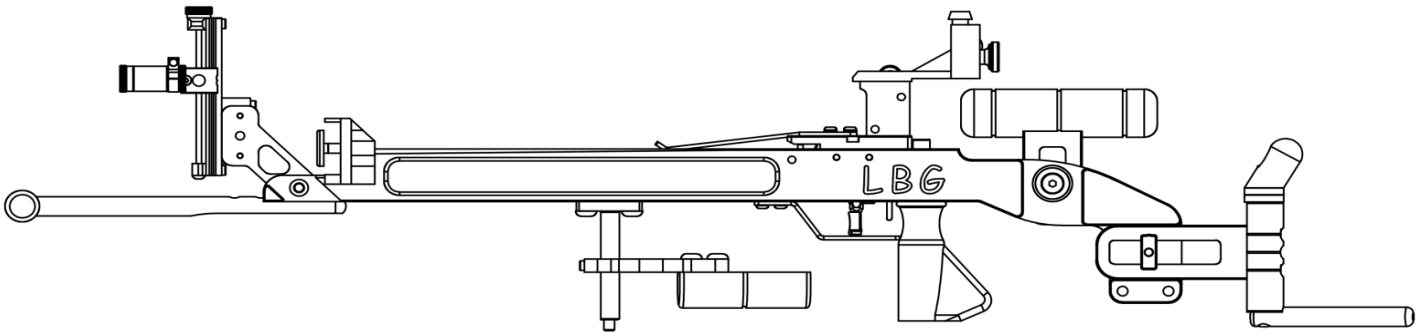

noir

bleu
rouge

autocollant

de 10m à 18m

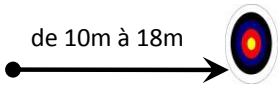

50# et 60#

11
réglages

école de tir

UFOLEP

ambidextre
légère (plastique haute densité)
grande amplitude de réglage
garantie à vie (accessoires 1 an)

Configurez votre arbalète suivant vos besoins, voir page 6

Alu

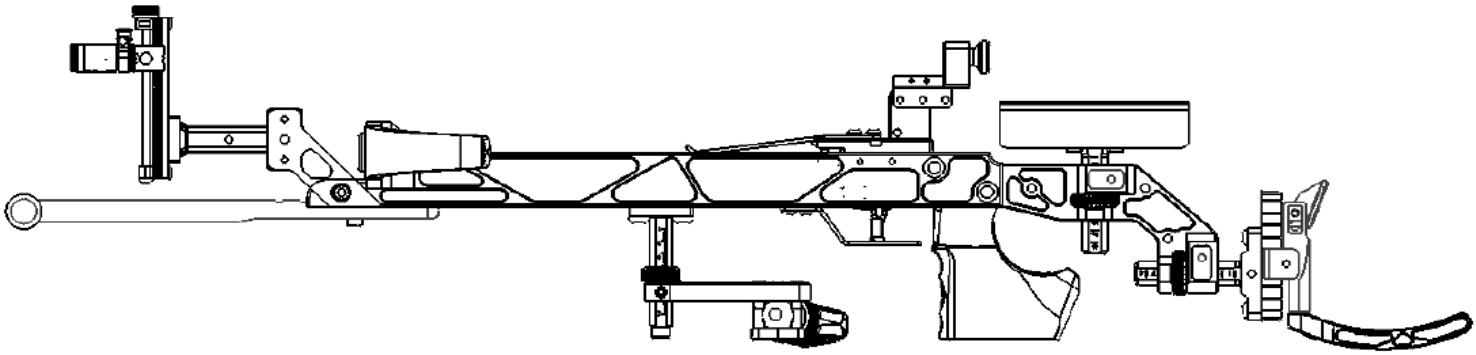

noir
incolore
bleu
rouge

violet
champagne
titane
champagne irisé

de 10m à 65m

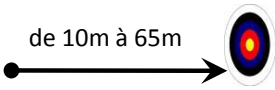

de 50# à 95#

15
réglages

ambidextre
robuste (aluminium 2017)
grande amplitude de réglage
nombreux réglages ergonomiques
rail de guidage flèche interchangeable
garantie à vie (accessoires 1 an)

Configurez votre arbalète suivant vos besoins, voir page 6

Arbrier variable

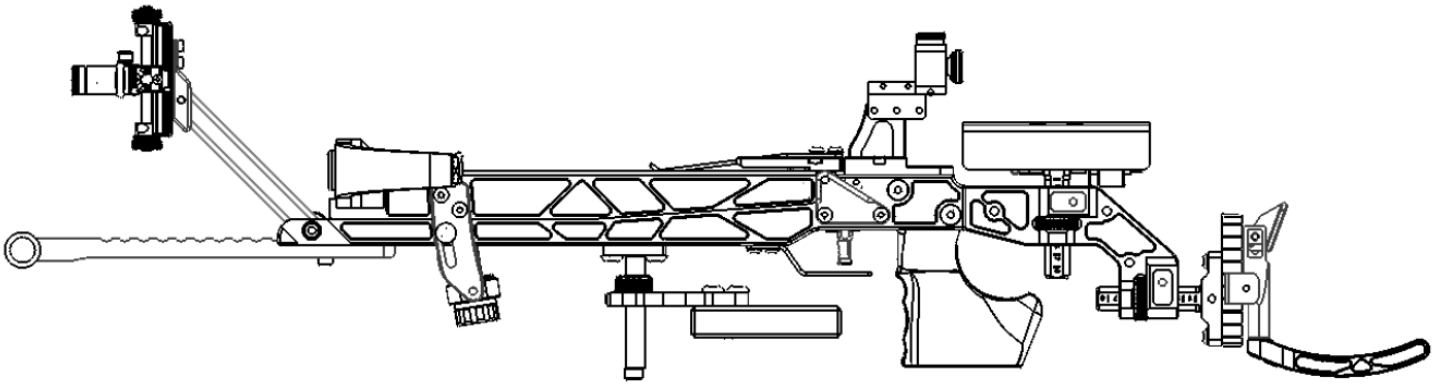

noir
incolore
bleu
rouge

violet
champagne
titane
champagne irisé

de 10m à 65m

de 50# à 95#

19 réglages

5.5 Kg

en **1** action changez la distance de tir
ambidextre
robuste (aluminium 2017)
grande amplitude de réglage
nombreux réglages ergonomiques
rail de guidage flèche interchangeable
garantie à vie (accessoires 1 an)

Configurez votre arbalète suivant vos besoins, voir page 6

Epure

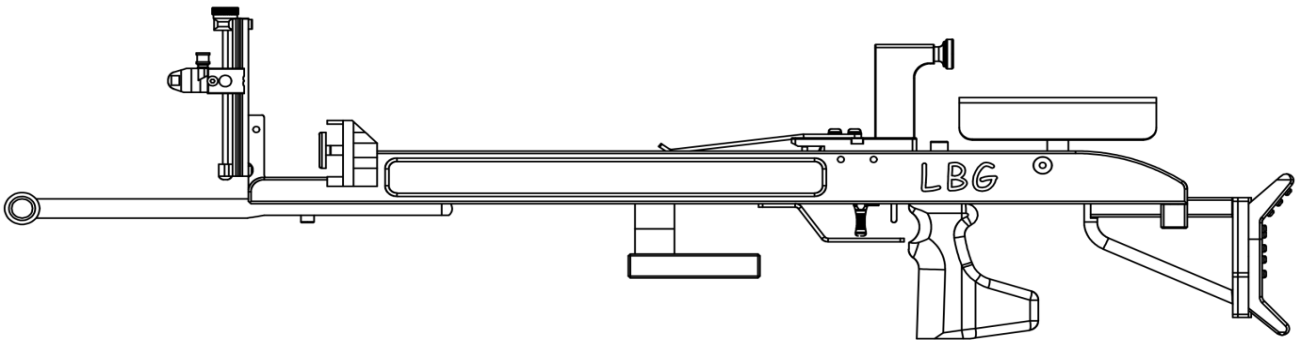

incolore
bleu
rouge
autocollant

de 10m à 65m

de 50# à 95#

8 réglages

5.0 Kg

ambidextre
robuste (aluminium 2017)
prise en main rapide
évolutive
garantie à vie (accessoires 1 an)

Existe en version bois:
- poignée
- pommeau
- appui joue
- plaques latérales
avec corps aluminium noir

Configurez votre arbalète suivant vos besoins, voir page 6

Crochets

C107

C108

C101

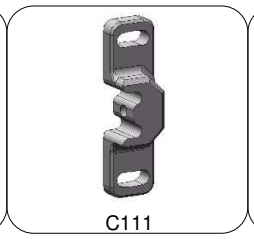
C111

C103

C104/105/106/110

référence	prix unitaire	désignation
C107	69.0 €	plaque de couche
C108	75.6 €	crochet standard
C101	168.0 €	crochet 3D base V2
C103	69.0 €	plaque adaptation crochet/ carabine
C104	69.0 €	tige crochet reglable longueur
C105	33.0 €	tige crochet reglable
C106	13.8 €	tige crochet
C110	51.6 €	tige crochet V2
C111	33.0 €	plaque adaptable crochet C101 V2

Tout autre montage ou fixation possible sur demande possibilité d'adapter sur carabine ou arbalète non LBG

Pommeaux et poignées

P101

P102

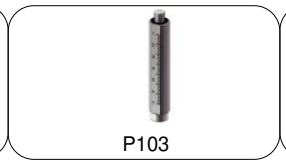
P103

P104

P105

référence	prix unitaire	désignation
P101	38.4 €	lardon de fixation LBG
P102	41.4 €	tige filetee + ecrou + vis
P103	23.4 €	tige lisse + vis
P104	69.0 €	support rotule
P105	27.6 €	support droit

P108

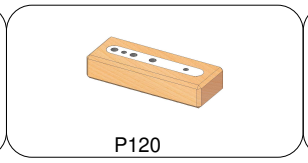
P120

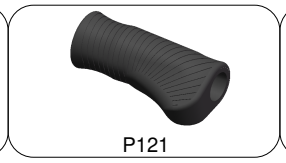
P121

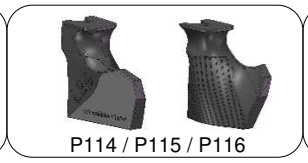
P114 / P115 / P116

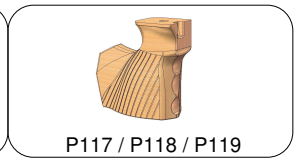
P117 / P118 / P119

référence	prix unitaire	désignation
P108	33.0 €	pommeau plan
P113	38.4 €	pommeau plaque
P120	75.6 €	pommeau plaque bois
P121	38.4 €	pommeau poignee
P114-116	96.0 €	poignee LBG
P117-119	138.0 €	poignee LBG bois
E107	84.0 €	appui joue bois
P122	300.0 €	kit bois poignee, pommeau, appui joue

	poignée LBG		***poignée LBG bois***	
	petite	grande	petite	grande
droitier	P114P	P114G	P117P	P117G
gaucher	P115P	P115G	P118P	P118G
ambidextre	P116P	P116G	P119P	P119G

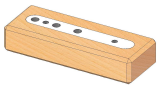
P122

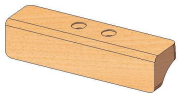

Ergonomie

référence	prix unitaire	désignation
E101	18.0 €	contre poids avant (125g)
E103	18.0 €	contre poids arriere (125 g), fixation par vis M6
E104	18.0 €	contre poids appui joue (240g), sous appui joue 3D
E105	55.2 €	contre poids modulable
E106	20.7 €	contre poids poignee 3D

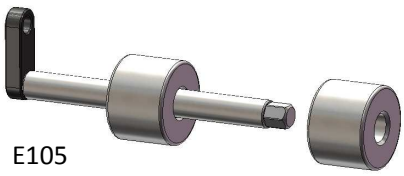
E105

V123

V109

Tous nos supports sont fixés sur queue d'aronde largeur standard carabine

référence	prix unitaire	désignation
V123	99.6 €	support iris LBG
V109	276.0 €	dioptre PRO STARLINE

V120

V111

V112

V113

V119

V121

référence	prix unitaire	désignation
V120	23.4 €	oeilleton LBG (Ø1.1)
V111	103.2 €	iris dioptre reglable 0.5/3.0
V112	200.4 €	iris reglable 0.5/3.0 + 6 couleurs
V113	241.2 €	iris reglable 0.5/3.0 + pola. + 6 couleurs
V119	15.0 €	cache oeil
V121	12.0 €	bonnette

Filetage standard s'adapte sur tous les dioptres

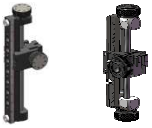
V106 V130

V107

V129

V302

V118

V105

référence	prix unitaire	désignation
V106	115.8 €	viseur SX10 seul
V107	193.2 €	viseur SX10 + tige + fixation
V129	216.0 €	viseur SX200S + tige + fixation ARVA
V130	138.0 €	viseur SX200S seul ARVA
V302	38.4 €	support tunnel centre
V118	38.4 €	tete classique
V105	58.8 €	tete renforcee pour SX10

Tout autre montage ou fixation possible sur demande, en visée centrée ou déportée

V124

V301

V115

V116

V125

référence	prix unitaire	désignation
V124	15.0 €	ecrou M18
V301	48.0 €	tunnel LBG M18 + ecrou M 18
V115	41.4 €	niveau à bulle exter LBG
V116	41.4 €	niveau à bulle inter S LBG
V125	57.6 €	niveau à bulle inter C LBG

V210

V211 à V215

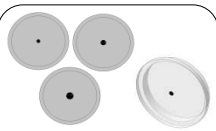
V200

V117

Sxxx

Anneau plexi Ø sur mesure

référence	prix unitaire	désignation
V210	41.4 €	boite de grain orge Ø0.8 / 1 / 1.2 / 1.4 / 1.6
V200	7.5 €	lot de point plexi Ø 1 / Ø 1.5 / Ø 2
V117	13.8 €	œilleton M4
Sxxx	10.5 €	anneau plexi Ø xx (xx Ø en dixieme)

9.6 €		3.9 €	
V211	Ø0.8	V201	Ø1.0
V212	Ø1.0	V202	Ø1.5
V213	Ø1.2	V203	Ø2.0
V214	Ø1.4	V215	Ø1.6

Composez votre arbalète suivant vos besoins

Arbrier variable

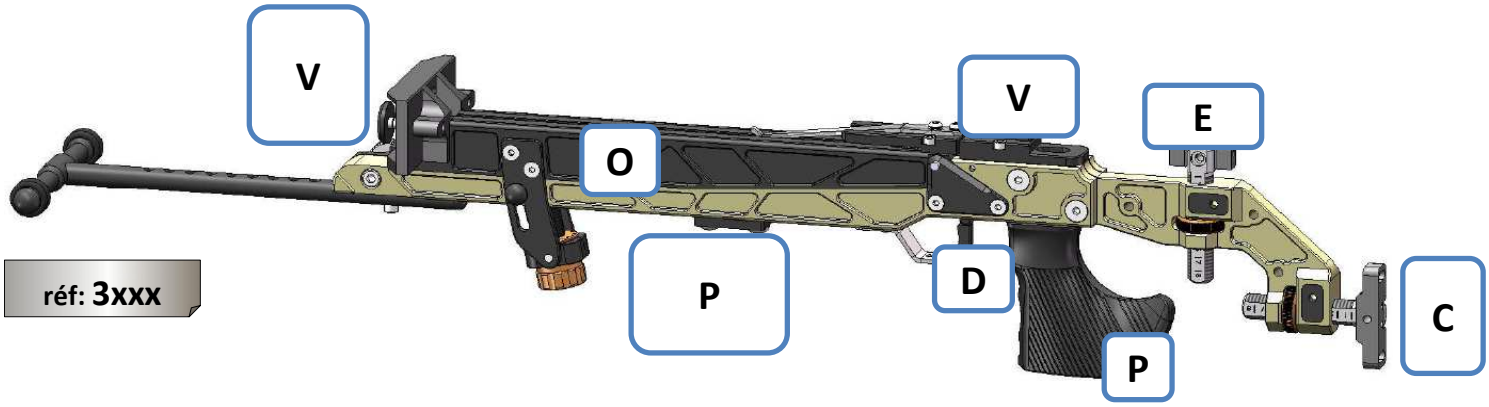

réf: 3xxx

Alu

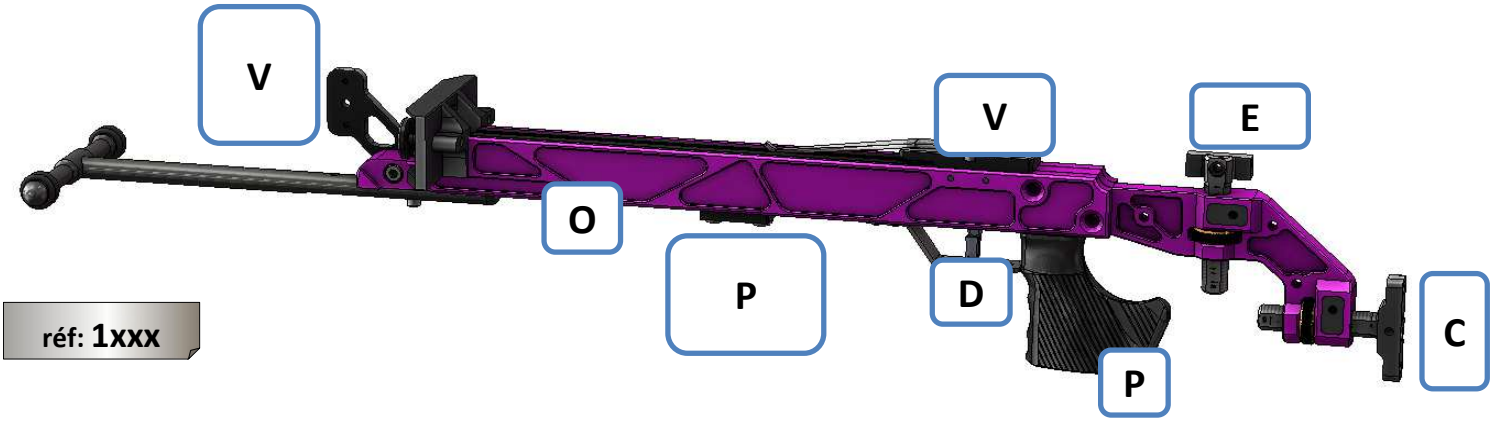

réf: 1xxx

Epure ou Epure bois

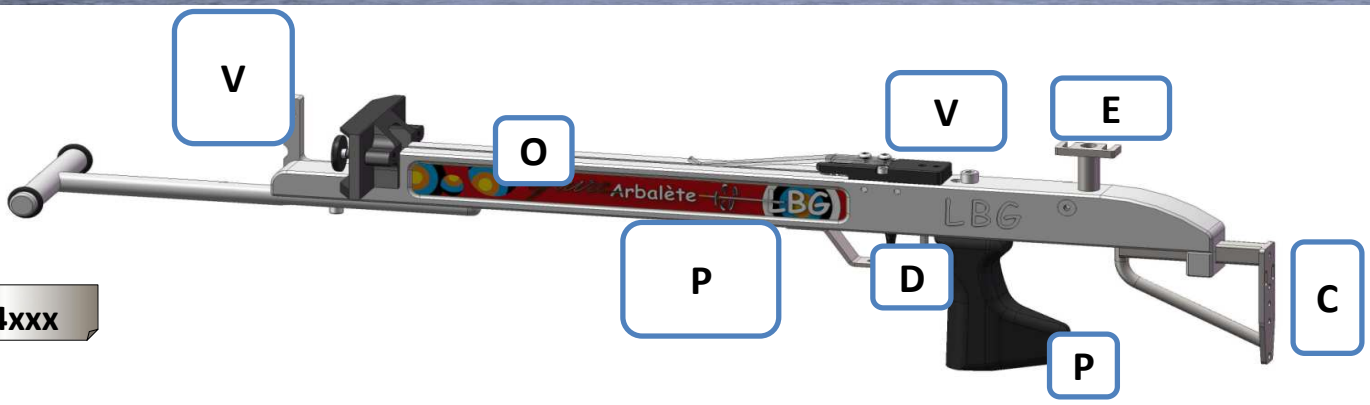

réf: 4xxx

Ecole de tir

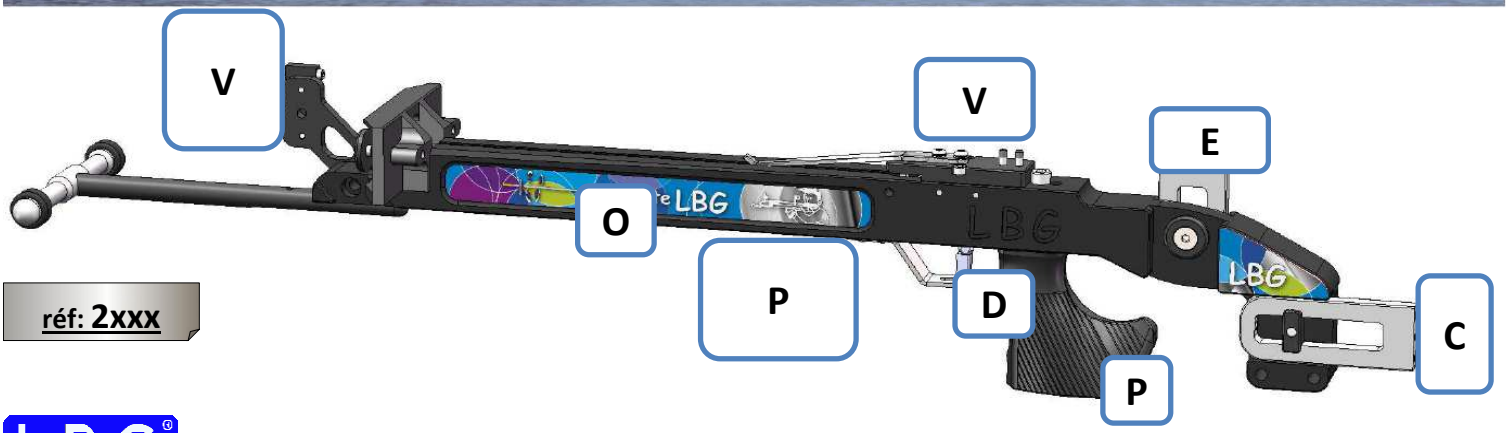

réf: 2xxx

Tarif des arbalètes et options

Tarif arbalète nue:
sans visée, crochet, pommeau à choisir dans la liste ci-dessous.
Ou choisissez un pack
ex: modèle ALU initiation 1xxx + A2 => 1976€

	référence	prix unitaire	désignation
1	1xxxA	1 875 €	arbalete field LBG "alu"
2	2xxx	1 104 €	arbalete field LBG "ecole de tir"
3	3xxxA	2 298 €	arbalete field LBG "arbrier variable"
4	4xxx	870 €	arbalete field LBG "epure"
4B	4xxxB	1 035 €	arbalete field LBG "bois"

	A	A1	449 €	equipement decouverte		
		A2	690 €	equipement initiation		
		A3	1 002 €	equipement competition		
	C	C1	41 €	plaque de couche		✓
		C2	72 €	crochet standard	✓	
		C3	228 €	crochet 3D LBG	✓	
~~4~~	E	E1	31 €	appuie joue rond		✓
		E2	36 €	appui joue avec arrete vive 3D	✓	✓
		E4	72 €	appui joue bois		
	D	D1	0 €	detente standard sans securite		
		D2	41 €	detente standard avec securite		✓
		D5	103 €	detente V4	✓	✓
	P	P10	0 €	poignee LBG 3D (taille au choix)	✓	✓ ✓
		P11	41 €	poignee LBG bois (taille au choix)		
		P3	21 €	tige lisse support pommeau		✓ ✓
		P4	41 €	tige filetee support pommeau	✓	
		P5	48 €	pommeau plan + support		✓ ✓
		P6	83 €	pommeau poignee rotule + support	✓	
		P7	58 €	pommeau plaque+support		
		P8	96 €	pommeau bois + support		
	V	V1	116 €	support + iris		✓
		V2	96 €	support dioptre centre		✓
		V3	96 €	support dioptre deporte	✓	
		V4	96 €	support iris LBG	✓	✓
		V6	228 €	dioptre centra PRO 57 Starline		
		V10	180 €	visee ARC SYSTEME SX10	✓	✓ ✓
~~1~~ ~~2~~ ~~4~~		V14	207 €	visee ARC SYSTEME SX200 short		
		V11	41 €	support + oeilleton		✓
		V12	76 €	support centre + tunnel LBG M18		
		V13	103 €	tete renforcee + tunnel LBG M18	✓	✓
		V115	41 €	niveau à bulle exter LBG		✓
		V116	41 €	niveau à bulle inter S LBG	✓	
~~2~~	O	O1	0 €	anodisation incolore		
~~2~~ ~~4~~		O2	29 €	anodisation couleur noire		
~~2~~ ~~4~~		O3	55 €	anodisation couleur bleue		
~~2~~ ~~4~~		O4	55 €	anodisation couleur rouge		
~~2~~ ~~4~~		O5	55 €	anodisation couleur violet		
~~2~~ ~~4~~		O6	55 €	anodisation couleur champagne		
~~2~~ ~~4~~		O7	55 €	anodisation couleur titane		
~~2~~ ~~4~~		O10	55 €	anodisation couleur champagne irise		
~~1~~ ~~3~~		O8	0 €	autocollant bleu		
~~1~~ ~~3~~		O9	0 €	autocollant rouge		

Exemple: ~~1~~ non disponible pour le modèle (1 pour 1xxx ...)

Packs accessoires pour arbalète

A102

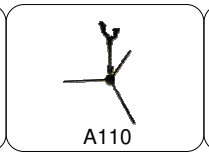
A110

A107

A106

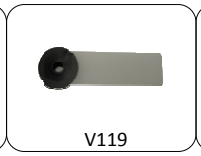
V119

A104

6x FS

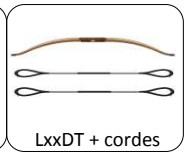
LxxDT + cordes

référence	prix unitaire	désignation
AS1	58.8 €	set: extrac, graisse, trep, cle, cache œil
AS2	450.0 €	AS1, valise, 6 fleches, arc, cordes

Packs arbalète prête à tirer

4xxxPA	1 896.0 €	pack arbalete field LBG "epure amelioree"

valise, trépied, arrache flèche, graisse, cache œil, jeux de clés, 6 flèches FS,
arc FALCO Twin Carbon, corde de travail + corde de montage
Equipement: crochet standard, appui-joue arrête vive 3D, détente standard sécurité, poignée 3D LBG,
tige lisse support pommeau, pommeau plan + support, support + iris, visée ARC SYSTEME SX10,
tête renforcée + tunnel LBG M18, niveau à bulle exter LBG.

2xxxP	2 175.0 €	pack arbalete field LBG "ecole de tir"

valise, trépied, arrache flèche, graisse, cache œil, jeux de clés, 6 flèches FS,
arc FALCO Twin Carbon, corde de travail + corde de montage
Equipement: crochet standart, appui joue rond, detente standart sécurité, poignee LBG 3D,
tige lisse support pommeau, pommeau plan + support, support dioptre centré, support iris LBG,
visée ARC SYSTEME SX10, support centré + tunnel LBG M18, niveau à bulles exter LBG

1xxxP	2 988.0 €	pack arbalete field LBG "alu"

valise, trépied, arrache flèche, graisse, cache œil, jeux de clés, 6 flèches FS,
arc FALCO Twin Carbon, corde de travail + corde de montage
Equipement Pack compétition: crochet 3D LBG, appui joue arrete vive 3D, détente V4,
poignée 3D LBG, tige filetée support pommeau, pommeau poignée rotule + support,
support dioptre déporté, support iris LBG, visée ARC SYSTEME SX10,
tête renforcée + tunnel LBG M18, niveau inter S LBG

4xxxPB	2 415.0 €	pack arbalete field LBG "epure bois"

valise, trépied, arrache flèche, graisse, cache œil, jeux de clés, 6 flèches FS,
arc FALCO Twin Carbon, corde de travail + corde de montage
Equipement: crochet 3D LBG, appui joue bois, détente V4, poignée bois LBG, tige filetée
support pommeau, pommeau bois + support, support dioptre déporté, support iris LBG,
visée ARC SYSTEME SX10, tête renforcée + tunnel LBG M18 niveau inter S LBG

Infrastructures

référence	prix unitaire	désignation
I101	690.0 €	ciblerie 1.2m
I102	241.2 €	paillon 18 bandes stramit
I103	115.8 €	presseur paillon
I104	366.0 €	support paillon (acier)
I105	13.8 €	bandes stramit 125x20x6
I106	207.0 €	paillon 18 bandes version allegee
I107	7.5 €	bandes allegees 125x20x5.5
I108	656.4 €	ciblerie allegee 1.2m

I101

I130 189€
éclairage ciblerie

I121 345.6€
petite ciblerie 60 cm
dimensions montées
100x70x170 cm
poids global 44 kg
possibilité d'achat
au détail

Accessoires

A110

A113 A112

F203

A107

A121

A104

référence	prix unitaire	désignation
A110	16.8 €	trepied magnetique
A111	23.4 €	trepied
A112	69.0 €	carquois cuir (5 fleches)
A113	41.4 €	carquois tissu (5 fleches)
F203	48.0 €	boite de rangement 12 fleches
A107	9.0 €	arrache fleche
A121	9.0 €	arrache fleche carre
A104	10.2 €	jeux de cles

Plus d'accessoires et d'informations sur notre site !!

A102

A108

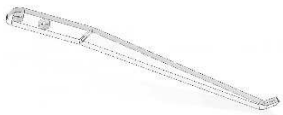
R408

référence	prix unitaire	désignation
A108	200.4 €	valise avalon a roulettes
A102	96.0 €	malette ABS renforcee
R408	15.0 €	lame maintien fleche longue

Blocs détentes

D101

D103 et D112

D104

D105

Exemple d'adaptation

référence	prix unitaire	désignation
D101	345.6 €	bloc detente standard
D102	41.4 €	secu pour bloc detente standard
D103	390.0 €	bloc detente roulement
D104	20.9 €	queue de detente simple
D105	24.9 €	queue de detente orientable
D108	414.0 €	bloc detente roulement (type MK1)
D112	450.0 €	detente V4

fixation bloc D101, D103 et D112

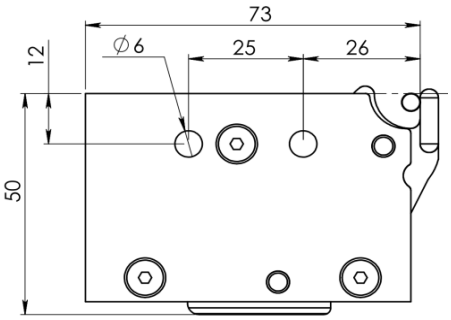

Les blocs D101,D103 et D112 sont interchangeables sur TOUS nos modèles d'arbalètes sans adaptations

Montage possible sur de nombreuses arbalètes Field artisanales ou standards

Nous étudions toutes possibilités d'adaptations ou de modifications de votre arbalète

Arcs

LxxD_

LxxS_

L101

référence	prix unitaire	désignation
LxxDT	222.0 €	arc FALCO courbe twin carbon
LxxDA	300.0 €	arc FALCO courbe aramide
LxxDC	345.0 €	arc FALCO courbe composite
LxxST	222.0 €	arc FALCO droit twin carbon
LxxSA	300.0 €	arc FALCO droit aramide
LxxSC	345.0 €	arc FALCO droit composite
L101	90.0 €	support d'arc + visserie
Lspe	devis	support d'arc pour arbalete non LBG

Tous les arcs ont une double poupée permettant un montage/démontage simplifié de la corde de travail

xx désignant la puissance choisie
puissances courantes:
50 - 60 - 75 -85 - 95 #
ex: arc droit 60# aramide L60SA

Cordes

référence	prix unitaire	désignation
L820	15.0 €	corde dacron (arc FALCO SC 75-95#)
L825	15.0 €	corde dacron (arc FALCO SC 50-74#)
L860	15.0 €	corde dacron (arc FALCO DC 75-95#)
L865	15.0 €	corde dacron (arc FALCO DC 50-74#)
L940	13.2 €	corde dacron de montage (arc droit)
L960	13.2 €	corde dacron de montage (arc courbe)
Lxxx-nn	20.7 €	corde dacron sur mesure

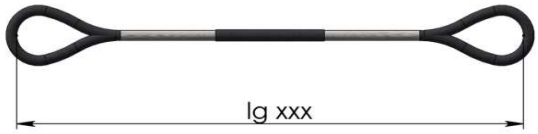

Exemple corde sur mesure
longueur 785 avec 16 brins
L785-16

Accessoires arcs et cordes

A106

A119

A109

A114

A103

référence	prix unitaire	désignation
A106	6.9 €	graisse pour cordes
A119	17.4 €	bobine dacron B55 1/4#
A109	45.0 €	bobine tranche fil renforce 62xs
A114	12.0 €	appareil tranche fil
A103	63.0 €	malette abs pour arc (6 arcs)

Tout autre accessoire d'archerie sur demande

Flèches

référence	prix unitaire	désignation
FS	10.8 €	fleche platinum 1716 F4N + F4B (X-van 1.5")
FP	12.0 €	fleche platinium Fxx + Fxx (xxx)
FX	13.2 €	fleche eclipse X7 Fxx + Fxx (xxx)
FA	16.8 €	fleche axis 400 Fxx + Fxx (xxx)
FI	17.4 €	fleche Injection

flèches montées

5 % de remise à partir de la 6 ème flèche identique

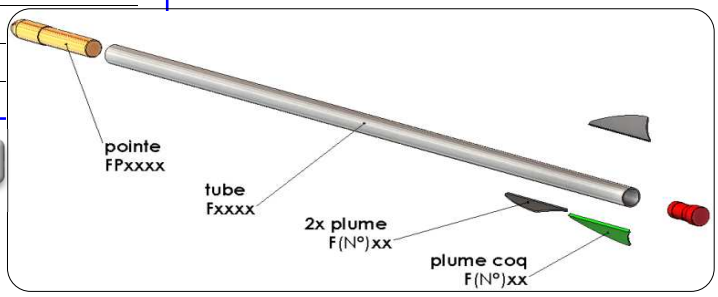

Composez votre flèche

choisir le type et taille de tube
ex: tube eclipse X7 1714
choisir le type et la couleur des plumes
ex: 2 F3 blanche + coq F3 verte
exemple: eclipse X7 1714 F3B + F3V

Voir page suivante détail des composants

Plumes

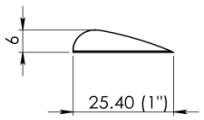

F1xx

F1N F1R
F1B F1V
F1BE F1VT
F1J F1RS
F1O

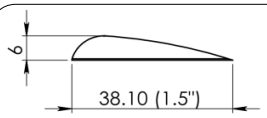

F2xx

F2N F2R
F2B F2V
F2BE F2VT
F2J F2RS
F2O

Références vendues par lot de 6 minimum

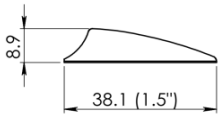

F4xx

F4N F4R
F4B F4V
F4BE F4VT
F4J F4RS
F4O

NOUVEAU

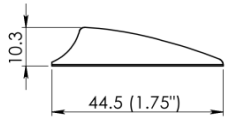

F5xx

F5N F5R
F5B F5V
F5BE F5VT
F5J
F5O

conseillée en grande distance (de 35 à 65m)

F1xx F2xx

conseillée à l'intérieur (de 10 à 18m)

F4xx F5xx

référence	prix unitaire	prix par 100	désignation
F1xx	0.36 €	29 €	plume 1"
F2xx	0.36 €	29 €	plume 1"5
F4xx	0.42 €	36 €	plume x-vane 1"5
F5xx	0.42 €	36 €	plume x-vane 1"75

Pensez à vérifier la profondeur de votre rail si vous n'avez pas une arbalète LBG

Tubes, pointes, talons

Fxxx

FPxxxx

FTxxxx

référence	prix unitaire	désignation	Ø exter	réf. Pointe	masse pointe	réf. Pointe	masse pointe
Faxis	9.6 €	tube axis 400 lg 330	6.68	FPaxis	12.00 g		
F1516	4.5 €	tube platinum 1516 lg 330	5.95	FP1516	9.71 g		
F1716	4.5 €	tube platinum 1716 lg 330	6.75	FP1716	11.34 g		
Finj	10.5 €	tube injexion FMJ 400	5.90	FPinj	10.05g		
F1514	6.3 €	tube eclipse X7 1514 lg 300	5.95	FP1514	9.71g		
F1714	6.3 €	tube eclipse X7 1714 lg 330	6.75	FP1714	11.66 g	FP1714L	13.54 g
F1814	6.3 €	tube eclipse X7 1814 lg 330	7.25	FP1814	11.66 g		

référence	prix unitaire	prix par 100	désignation
FPxxxx	2.1 €	174 €	pointe laiton
FTxxxx	0.72 €	69 €	talon plastique rouge

Réalisation sur mesure de vos pointes et talons

Accessoires pour les flèches

F204

FC5

FC638

F201

F202

référence	prix unitaire	désignation
F204	6.9 €	baton de resine pour pointe
FC4	8.7 €	colle plume Flechtite
FC5	20.7 €	colle plume Metaflux
FC638	41.4 €	colle pointe 638 10 ml
FC20	13.8 €	tube colle NPV
F201	138.0 €	banc de controle pour fleches
F202	300.0 €	empenneuse

Collez vos 3 plumes en même temps Plus besoin d'enlever le talon

Assurez vous d'avoir des flèches rectilignes

La Sarl LIAIGRE est aussi présente en
mécanique de précision depuis 30 ans.

Nous assurons la création de pièces mécaniques
pour différents secteurs d'activités :

AÉRONAUTIQUE

AGRICOLE

AGROALIMENTAIRE

AUTOMOBILE

INDUSTRIE

NUCLÉAIRE

LUXE

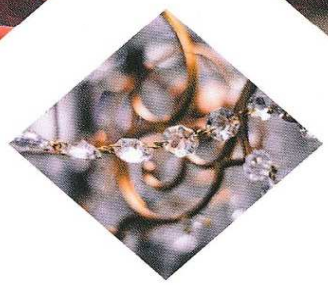

Scannez pour
garder contact !

www.arbaletelbg.com

LBG® une marque de la sarl LIAIGRE

LIAIGRE SARL

1 rue de la Leguerie
37120 CHAMPIGNY SUR VEUDE
02 47 58 17 82, demander Aline
arba@liaigre37.fr
www.arbaletelbg.com

Photos non contractuelles - Tarif confirmé par devis